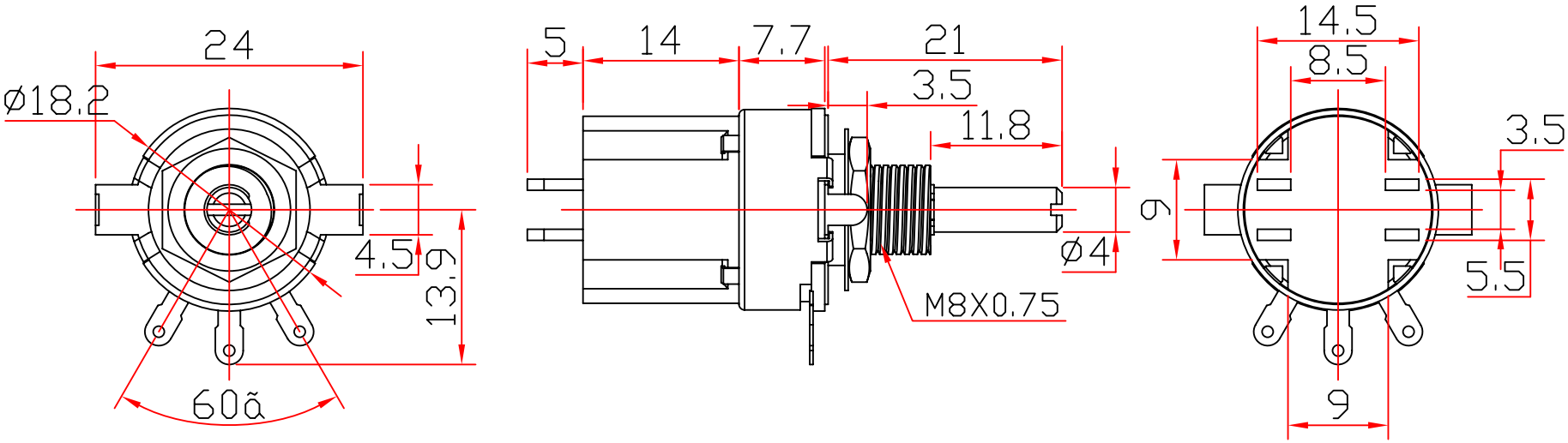

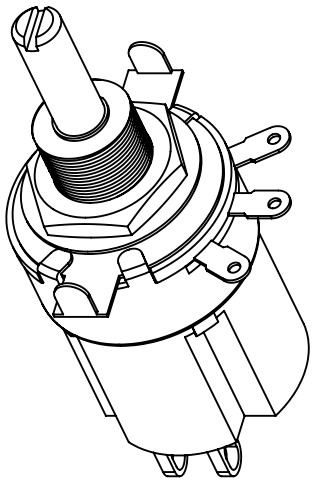

媒体编号	
旧底图总号	
底图总号	
日 期	签 名

标记	数量	更改单号	签名	日期
设 计				
审 核				
工 艺				
标准化				
批 准				

品名

OM19-K1

乐清市欧姆特尔
电子科技有限公司

阶段	标记	质 量	比 例
A	B		
第 1 张		共 1 页	

格式（1） 制 图: 描 图: 幅 面: